Europack24 GmbH
August-Bebel-Straße 20a
01809 Heidenau



Artikel-Nr.: GER-VAL-00010
Freitextfeld 2: Einfach besser verpacken. Handverschließgerät für Alumenüschalen (251x190mm). Jetzt online bestellen.
Erscheinungsdatum:2010-01-01

Handverschließgerät für Alumenüschalen

1.226,89 €* (Netto 1.031,35 €)

zzgl. Versandkosten

Lieferzeit 2-5 Werktage

* Alle Preise inkl. gesetzl. Mehrwertsteuer, zzgl. Versandkosten und ggf. Nachnahmegebühren, wenn nicht anders beschrieben

Produktinformationen "Handverschließgerät für Alumenüschalen"

Das **Handverschließgerät** ist besonders geeignet für das Verschließen von Schalen aus Aluminium und vorgeformter Deckeln. Da das Gerät keinen elektrischen Anschluss benötigt und über ein geringes Eigengewicht und handliche Abmessungen verfügt, ist es leicht, flexibel und somit überall einsetzbar.

Funktionsbeschreibung:
Die Zuführung der gefüllten Verpackung mit dem aufgelegten Deckel unter das Verschließwerkzeug geschieht bei hochgeschwenktem Verschließwerkzeug manuell. Die Verpackungen werden bis zu einem Winkelanschlag vorgeschoben. Durch Herunterdrücken des Verschleißwerkzeuges in die Grundeinstellung wird der Verschließvorgang automatisch durchgeführt. Der vorgeformte Deckel wird um den Rand des Behälters gebogen und stark angedrückt.

Durch die Verwendung eines Adapters im Basisbereich des Verschleißgerätes können Verpackungen in den Behälterhöhen 26 bis 39 mm problemlos verschlossen werden. Nach beendetem Verschließvorgang wird das Verschließwerkzeug wieder hochgeschwenkt und die Verpackung entnommen.

Verschließsystem:
Verpackungen von 26 bis 39 mm mit abstehend gerolltem Rand und vorgeformtem Deckel aus Aluminium.

Technische Daten:
Bitte beachten Sie, dass sich auf Grund technischer Änderungen einzelne Angaben ändern können. Geben Sie deshalb bei Ihrer Bestellung unbedingt die von Ihnen gewünschten technischen Daten der Maschine an.

Größte Maße:
Länge 350 mm, Breite 320 mm, Höhe 148,5 mm (geschlossen), 370 mm (offen)

Erforderliche Standfläche:
ca. 0,12 m²

Gewicht:
ca. 13,5 kg

Verpackungsgrößen:
Bis 251×190 mm, 26 - 39 mm Behälterhöhe

Leistung: ca. 600 Verpackungen pro Stunde

Europack24 GmbH
August-Bebel-Straße 20 A
01809 Heidenau
Geschäftsführer: Dirk Broda
HRB 30564

Bankverbindung:
Bayer.Hypo- und Vereinsbank
IBAN: DE16850200860608617949
SWIFT(BIC): HYVEDEMM496

Es gelten unsere AGB, einzusehen unter www.europack24.de
Gerichtsstand ist Dresden. Gelieferte Ware bleibt bis zur vollständigen Bezahlung unser Eigentum.
Steuernummer: 210/108/04598
USt ID: DE280124191

Telefon: +49 351 2075120
Telefax: +49 351 2075121
info@europack24.de
www.europack24.de

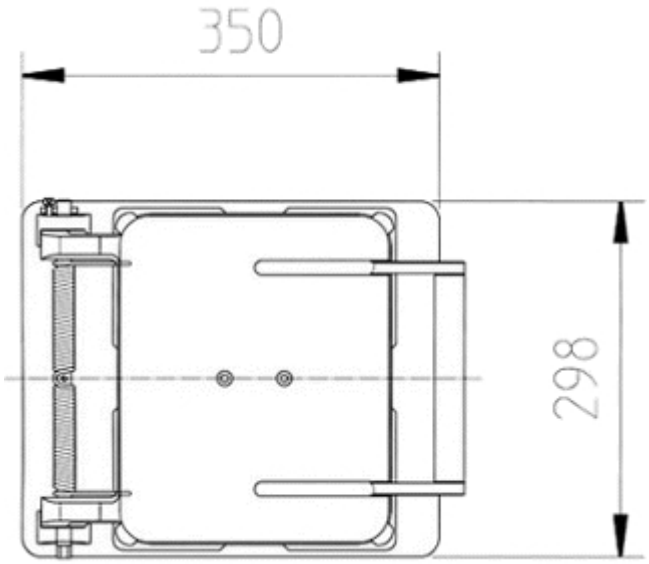

Eine Frage zu "Handverschließgerät für Alumenüschalen"

- Stellen Sie hier Ihre Frage.

Mehr Bilder zu "Handverschließgerät für Alumenüschalen"





Europack24 GmbH
August-Bebel-Straße 20 A
01809 Heidenau
Geschäftsführer: Dirk Broda
HRB 30564

Bankverbindung:
Bayer.Hypo- und Vereinsbank
IBAN: DE16850200860608617949
SWIFT(BIC): HYVEDEMM496

Es gelten unsere AGB, einzusehen unter www.europack24.de
Gerichtsstand ist Dresden. Gelieferte Ware bleibt bis zur vollständigen Bezahlung unser Eigentum.
Steuernummer: 210/108/04598
USt ID: DE280124191

Telefon: +49 351 2075120
Telefax: +49 351 2075121
info@europack24.de
www.europack24.de