Artikel-Nr.: GER-VKT-00090
Kurzbeschreibung: Zum Heften von Wellpappschalen, Schachteln, Endkappen, Einlagen oder Stanzteilen
Freitextfeld 2: Der pneumatische Zangenhefter SP50 verarbeitet Heftklammern der Serie SB103020. Durch das innovative Design wird das zu heftende Material vor dem Heften komprimiert.

Kartonhefter Pneumatisch | SP50

608,09 €* (Netto 511,42 €)

zzgl. Versandkosten

ab Lager verfügbar

* Alle Preise inkl. gesetzl. Mehrwertsteuer, zzgl. Versandkosten und ggf. Nachnahmegebühren, wenn nicht anders beschrieben

Produktinformationen "Kartonhefter Pneumatisch | SP50"

Beschreibung

Unser pneumatischer Zangenhefter SP50 verarbeitet Heftklammern der Serie SB103020. Durch das innovative Design wird das zu heftende Material vor dem Heften komprimiert, um Beschädigungen an der Oberfläche zu vermeiden und eine zuverlässige Klammerung zu gewährleisten.

Merkmale / Ihre Vorteile

- Robustes Gehäuse: Die zuverlässige Metallkonstruktion gewährleistet eine lange Nutzungsdauer.
- Ergonomisches Design: Das Gerät ist bequem zu tragen und einfach zu verwenden.
- Einfache Bedienung: Die Einhandbedienung ist einfach und unkompliziert.

Anwendung

- Für das Heften von bis zu zwei Platten aus doppelwandiger BC-Welle geeignet.
- Perfekt für das Heften von Wellpappschalen, Schachteln, Endkappen, Einlagen, Stanzteilen und anderen individuellen Anwendungen für Wellpappverpackungen.

Bedienung

Der Kartondeckelhefter ermöglicht eine einfache Befüllung mit 100 Karton-Heftklammern, ohne dass Werkzeug erforderlich ist. Die Druckluftversorgung erfolgt über eine Schnellkupplung. Nach dem Anschließen ist der Hefter sofort einsatzbereit. Legen Sie einfach die zu heftende Wellpappe oder Vollpappe zwischen das Gerät und den Amboss und betätigen Sie anschließend den Auslöser.

Technische Daten

Modell	SP50-10B-A
Klammertyp	SB103020
Klammerrücken	13mm
Klammertiefe	10, 12, 15mm

Europack24 GmbH
August-Bebel-Straße 20 A
01809 Heidenau
Geschäftsführer: Dirk Broda
HRB 30564

Bankverbindung:
Bayer.Hypo- und Vereinsbank
IBAN: DE16850200860608617949
SWIFT(BIC): HYVEDEMM496

Es gelten unsere AGB, einzusehen unter www.europack24.de
Gerichtsstand ist Dresden. Gelieferte Ware bleibt bis zur vollständigen Bezahlung unser Eigentum.
Steuernummer: 210/108/04598
USt ID: DE280124191

Telefon: +49 351 2075120
Telefax: +49 351 2075121
info@europack24.de
www.europack24.de

Klammermagazin	100Stück
Länge	370mm
Höhe	240mm
Breite	55mm
Gewicht	2,2kg
empfohlene Druckluft	4-5Bar
Luftverbrauch bei 60 Zyk/Min.	0,067m³
Max.Geräuschpegel	93dB(A)

Einstellungen

- Einstellung des Luftdrucks am Gerät zur Erzielung bestmöglicher Ergebnisse.
- Heftklammern mit unterschiedlichen Beinlängen können ohne Anpassungen am Gerät verarbeitet werden.

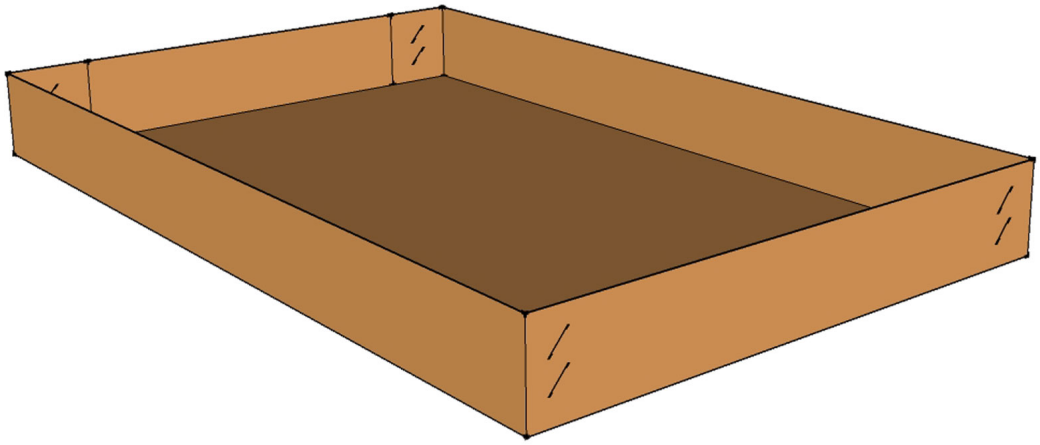

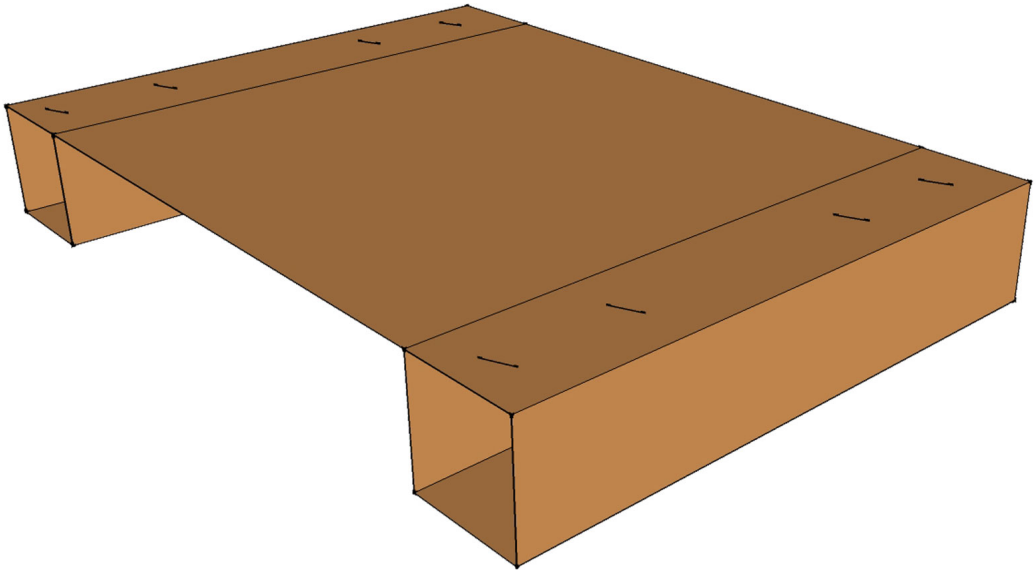

Europack24 GmbH
August-Bebel-Straße 20 A
01809 Heidenau
Geschäftsführer: Dirk Broda
HRB 30564

Bankverbindung:
Bayer.Hypo- und Vereinsbank
IBAN: DE16850200860608617949
SWIFT(BIC): HYVEDEMM496

Es gelten unsere AGB, einzusehen unter www.europack24.de
Gerichtsstand ist Dresden. Gelieferte Ware bleibt bis zur vollständigen Bezahlung unser Eigentum.
Steuernummer: 210/108/04598
USt ID: DE280124191

Telefon: +49 351 2075120
Telefax: +49 351 2075121
info@europack24.de
www.europack24.de

Eine Frage zu "Kartonhefter Pneumatisch | SP50"

- Stellen Sie hier Ihre Frage.

Mehr Bilder zu "Kartonhefter Pneumatisch | SP50"

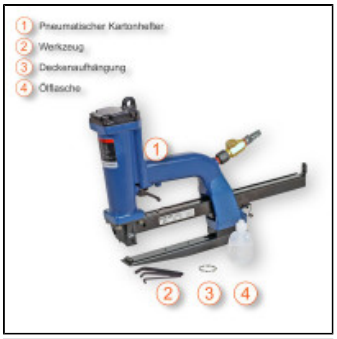

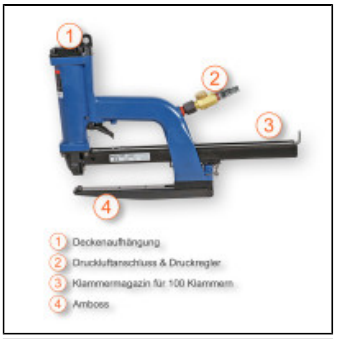

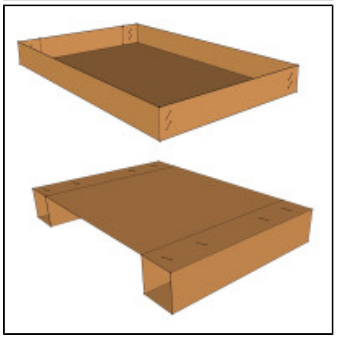

Europack24 GmbH
August-Bebel-Straße 20 A
01809 Heidenau
Geschäftsführer: Dirk Broda
HRB 30564

Bankverbindung:
Bayer.Hypo- und Vereinsbank
IBAN: DE16850200860608617949
SWIFT(BIC): HYVEDEMM496

Es gelten unsere AGB, einzusehen unter www.europack24.de
Gerichtsstand ist Dresden. Gelieferte Ware bleibt bis zur vollständigen Bezahlung unser Eigentum.
Steuernummer: 210/108/04598
USt ID: DE280124191

Telefon: +49 351 2075120
Telefax: +49 351 2075121
info@europack24.de
www.europack24.de